Kassettenlift F6 Multilink

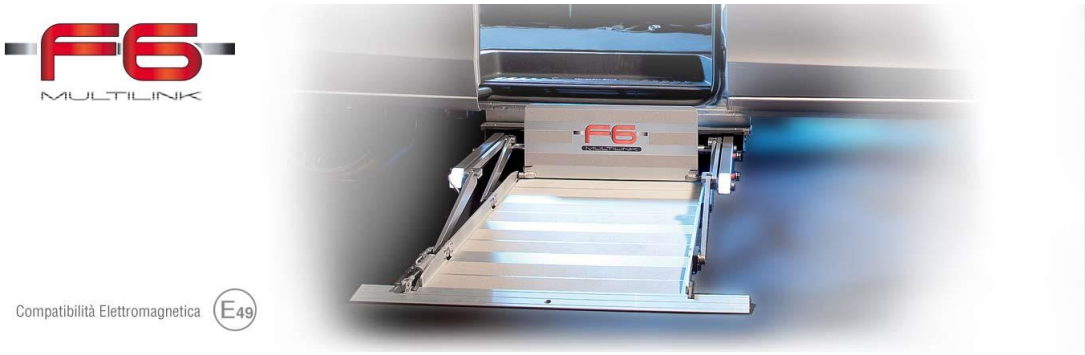

- Original Kraftstofftank
- Original Abgasanlage
- Einbau möglich auf VW T5/T6 und Mercedes
- Kein Problem mit Euro 6 abgasnorm
- Wireless remote control (optional)

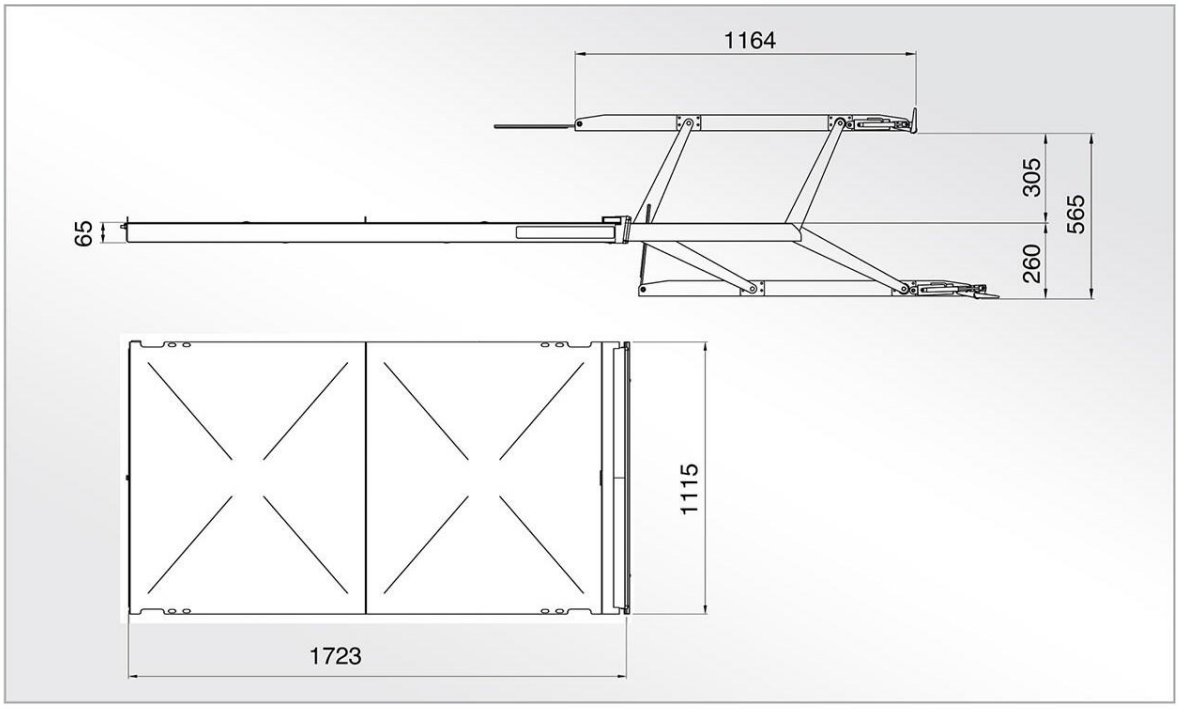

Tragkraft	300 kg
Gewicht	140 kg
Plattform	760 X 1160 mm

[Hier eingeben]

REHA-TECHNIK aigner
Aigner Reha Technik GmbH
Dacheben 3 | 5652 Dienten
T +43(0)6461.459 19
M +43(0)664.534 78 81
F +43(0)6461.459 18
E office@reha-technik.at
www.reha-technik.at